TRITEC

ENERGY FOR A BETTER WORLD

TRI-STAND

Das smarte Einlegesystem für PV-Anlagen auf Trapezblech.

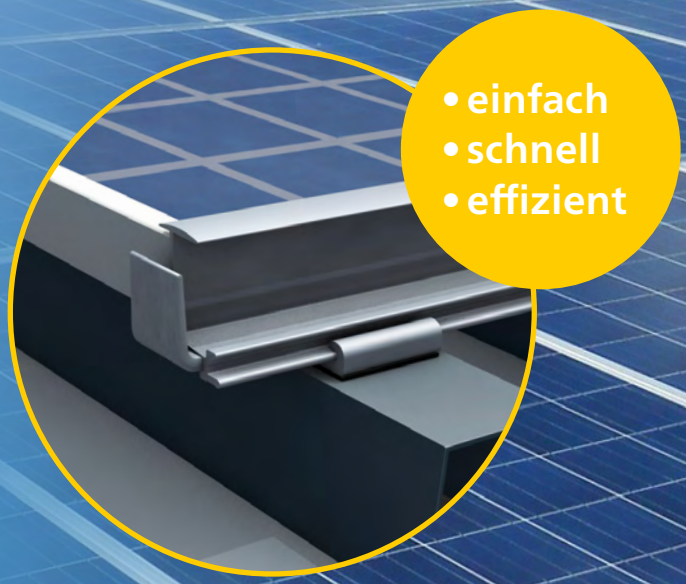

- einfach
- schnell
- effizient

Die maßgeblichen Vorteile für Sie als Anwender:

- Aufdachsystem schwimmend gelagert, dadurch keine thermische Trennung notwendig
- Einfach, schnell und effizient in der Installation
- Erhebliche Zeit- und damit Kostenersparnis
- Optimale Lastverteilung und Stabilität
- Für alle gängigen gerahmten Solarmodule geeignet

www.tritec-energy.com

TRI-STAND FÜR TRAPEZBLECH

So steigern Sie spielend Ihre Effizienz

Realisieren Sie Ihre Projekte in unschlagbar kurzer Zeit: Dank smarter Planungssoftware, weniger Komponenten und patentierter SafeClick-Montage ist das PV-Einlegesystem TRI-STAND äußerst schnell, sicher und einfach auf dem Dach installiert. Die PV Module werden unkompliziert in die Einlegeprofile eingelegt und sind durch ihr Eigengewicht sicher platziert. Ein zusätzliches Befestigen der Module entfällt komplett.

In wenigen Schritten ist TRI-STAND installiert

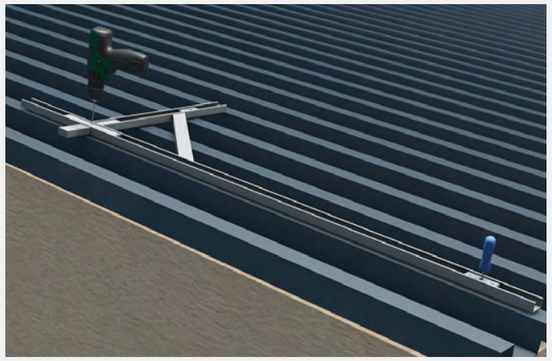

1. Messen und Vorbohren des Modulfeldes
Gemäß des Auslegungsplans wird das Modulfeld auf dem Dach eingemessen. Anschließend wird die Trapezblecheindeckung mit Hilfe der TRITEC-Bohrlehre vorgebohrt.

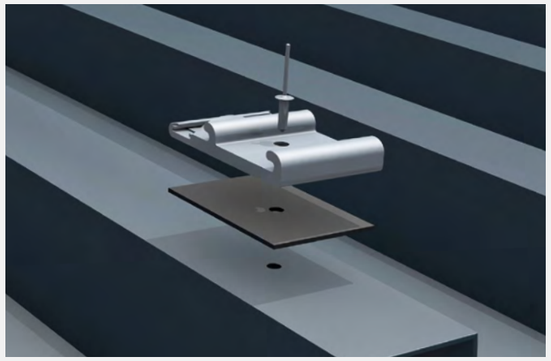

2. Nieten des SafeClicks auf das Trapezblech
Das bewährte SafeClick wird direkt auf das Trapezblech genietet[1], wodurch deutlich weniger Befestigungspunkte notwendig werden.

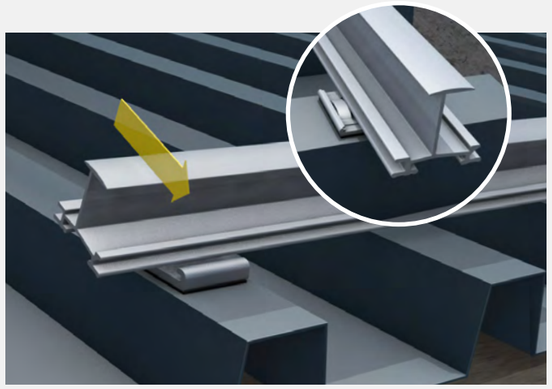

3. Einklicken der TS Einlegeprofile in das SafeClick
Die Einlegeprofile werden in das SafeClick eingeklickt und sind schwimmend mit dem Dach verbunden. Schäden an Dach und Modul, verursacht durch Wärmeausdehnung, werden somit vermieden.

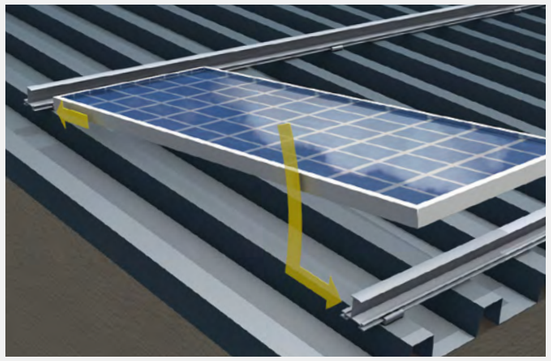

4. Einlegen der Module in die TS Einlegeprofile
Die Module werden zeitsparend in die Einlegeprofile eingelegt und finden dank ihres Eigengewichts halt – ein zusätzliches Befestigen entfällt komplett.

[1] Auch erhältlich als Schraubversion mit TRI-STAND Dünnblechschraube 6,0 x 25 DS.

DIE SYSTEMKOMPONENTEN

Extrem schnelle Montage mit wenigen Komponenten

Bei TRITEC haben Sie die Wahl: Viele Komponenten des PV-Einlegesystems TRI-STAND sind in der Farbauswahl „blank“ (Aluminiumsilber) und „schwarz“ erhältlich.
Ganz auf Ihre Bedürfnisse abgestimmt: Die mit * versehenen Profile und Varianten sind auf Anfrage in unterschiedlichen Längen erhältlich.

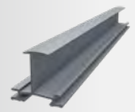

TRI-STAND Einlegeprofil, blank
Standard
- Varianten: TS-30/32/35/38/40
- in verschiedenen Längen erhältlich*

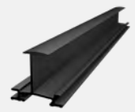

TRI-STAND Einlegeprofil, schwarz
Standard
- Varianten: TS-30/32/35/38/40
- in verschiedenen Längen erhältlich*

TRI-STAND Spezial-SafeClick, blank
Standard
- vormontiert inkl. Niete u. Dichtung
- Artikel Nr.: 1502987

TRI-STAND Spezial-SafeClick, schwarz
Standard
- vormontiert inkl. Niete u. Dichtung
- Artikel Nr.: 1503075

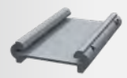

TRI-STAND Einlegeprofilverbinder TS-C, blank
Standard
- Artikel Nr.: 1502216

TRI-STAND Einlegeprofilverbinder TS-C, schwarz
Standard
- Artikel Nr.: 1502417

TRI-STAND Endwinkel TS-E, blank
Standard
- Artikel Nr.: 1502214

TRI-STAND Endwinkel TS-E, schwarz
Standard
- Artikel Nr.: 1502307

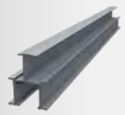

TRI-STAND Einlegeprofil Opti, blank
Optional
- Varianten: TS-30/35/40
- in verschiedenen Längen erhältlich*

TRI-STAND Einlegeprofil Opti, schwarz
Optional
- Varianten: TS-30/35/40
- in verschiedenen Längen erhältlich*

TRI-STAND Abschlussprofil, blank
Optional
- Varianten: TS-30/32/35/40
- in verschiedenen Längen erhältlich*

TRI-STAND Abschlussprofil, schwarz
Optional
- Varianten: TS-30/32/35/40
- in verschiedenen Längen erhältlich*

TRI-STAND Edge Clip Kabelfixierung
Zubehör
Artikel Nr.: 1502246

* Informationen zu Längen und Artikelnummern auf Anfrage

ERFAHREN SIE MEHR

Videos, Planung und Kontakt

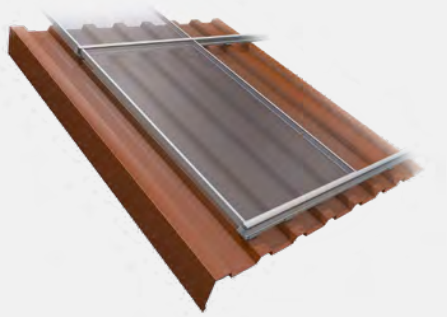

Scannen Sie einfach den QR-Code oder besuchen Sie folgenden Link um weitere Informationen über TRI-STAND für Trapezblech, wie Installationsvideo, Montageanleitung und Referenzen, zu erhalten.

www.tritec-energy.com/pv-montagesysteme/trapezblech/

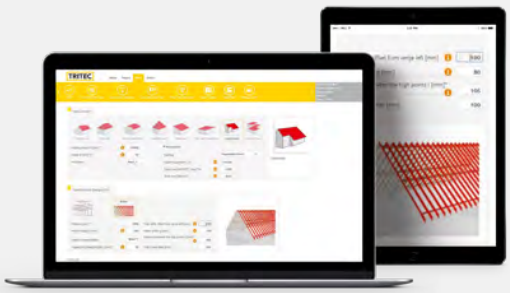

Scannen Sie einfach den QR-Code oder besuchen Sie folgenden Link um das Trainingsvideo zu unserer TRI-DESIGN Planungssoftware zu sehen.

www.tritec-energy.com/training/tri-design-basic/

Für jedes Dach die optimale Montagelösung
TRITEC Montagesysteme bündeln über 30 Jahre Photovoltaik-Erfahrung. Unsere Eigenprodukte TRI-STAND, TRI-ROOF+, TRI-CLIP und TRI-FLAT Easyspeed bieten optimale PV-Montagelösungen für die verschiedenen Anforderungen unterschiedlichster Dachtypen und Dachausrichtungen. Dabei legen wir besonderen Wert auf die hochwertige Verarbeitung der Komponenten und auf die Langlebigkeit der Unterkonstruktion.

Weitere Informationen zu unseren Produkten und Services finden Sie auf unserer Homepage **www.tritec-energy.com**.

Oder sprechen Sie einfach direkt mit uns. Unsere Experten stehen Ihnen gerne für alle Ihre Fragen zur Verfügung.

Kontakt
info@tritec-energy.com
www.tritec-energy.com

V 1.0 | 08-04_TTDB_TS_Trapez_4S_DE_V1-0 | © 2023 TRIENERGY Deutschland GmbH. Alle Rechte vorbehalten, alle Angaben ohne Gewähr, Änderungen vorbehalten.